Formular speichern | Formular drucken

Leading joining technology

SCHAAF®

Angaben zur Angebotserstellung für ExpaHub

Anfrage-Nr.:

ExpaHub soll eingesetzt werden um / an / Einsatzort:

Besondere Problemstellung / Anforderungen (Betriebsbedingungen):

Technische Daten

- Bitte Einheiten angeben
- Bei anderen Einbausituationen bzw. abweichender Geometrie bitte Skizze bzw. Ausschnittskopie beifügen
- Für jeden Anwendungsfall oder andere Hauptabmessungen bitte separates Datenblatt ausfüllen

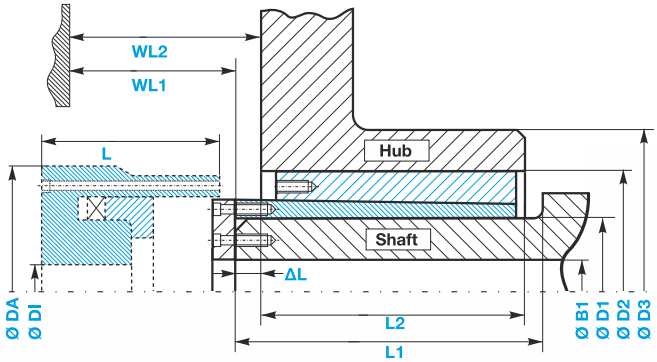

Werkzeugausführung:

Max. zulässiger Außen- Ø (DA) [mm]: _____ ☐ egal

Max. zulässiger Innen- Ø (Di) [mm]: _____ ☐ egal

Max. zulässige Gesamtlänge (L) [mm]: _____ ☐ egal

Weitere **gleiche** Verbindungen: ☐ Nein

☐ Ja, wie viele: _____

Weitere **ähnliche** Verbindungen: ☐ Nein

☐ Ja, welche: _____

Daten

		Welle 1		Nabe	
Ø / Toleranz		D1		D2	
Bohrungs- Ø / Außen	[mm]	B1		D3	
Länge bis Störkontur	[mm]	WL1		WL2	
Maximale Passlänge	[mm]	L1		L2	
Material					
Streckgrenze	[N/mm²]				
Mindestzugfestigkeit	[N/mm²]				

Klassifizierung erforderlich:

☐ Nein ☐ Ja, welche: _____

Baugruppe axialer Abstand (ΔL): _____

Antriebsdaten der Verbindung

Leistung: _____ Drehzahl: _____ Antrieb durch: _____

Drehmoment: _____ Gewünschte Sicherheit: _____

Axialkraft ziehend: _____

Axialkraft schiebend: _____

Einbau

Einbaulage: ☐ waagerecht ☐ senkrecht ☐ überkopf ☐ andere: _____

Einbauort: ☐ Innenraum ☐ außen ☐ Unterwasser ☐ andere: _____

Regelmäßiger Ausbau erforderlich: ☐ Nein ☐ Ja, wie oft: _____

Druckerzeuger vorhanden:

☐ Nein ☐ Ja, einer / max. Druck [bar]: _____

Ausführung: _____ ☐ Ja, mehrere / max. Druck [bar]: _____

Termine:

Angebot erbeten bis: _____ Liefertermin: _____

Firma: _____ Telefon: _____

Name: _____ Telefax: _____

Abt.: _____ E-Mail: _____

Straße: _____

PLZ, Ort: _____ Land: _____

Fax-Antwort: +49 - 24 31 - 9 77 70-77 · E-Mail: info@schaaf-gmbh.com

SCHAAF entwickelt und erzeugt weltweit führende Technologie im Bereich der Verbindungstechnik in allen Industriebereichen.

SCHAAF GmbH & Co. KG · Brüsseler Allee 22 · 41812 Erkelenz - Germany · Tel.: +49 - 24 31 - 9 77 70-0 · www.schaaf-gmbh.com

PG35.ab.d_0112_cdr_online · Irrtum vorbehalten. Änderungen aufgrund neuer Erkenntnisse jederzeit möglich. Maßgeblich ist nur der aktuelle technische Stand. Urheberrechtsschutz nach ISO 16016.